Dessin	800A553300	Version C
MTAGE ASSEMBLAGE		

MTAGE ASSEMBLAGE	
Langue principale :	Français

LIENS / *Links*

DOCUMENTS DE REFERENCE / *Reference documents :*

Type / *Type*	**Référence** / *Doc Number*	**Désignation** / *Designation*

CE DOCUMENT EST LA PROPRIETE EXCLUSIVE DE LA SOCIETE TURBOMECA, IL NE PEUT ETRE UTILISE SANS SON AUTORISATION.
THIS DOCUMENT IS THE SOLE PROPERTY OF TURBOMECA AND MAY NOT BE USED WITHOUT ITS EXPRESS AUTHORIZATION.

MODIFICATIONS	INDICE
MODIFIER REP. 01 ET 02, AJOUTER 2 TROUS Ø12 ET COTES 4.5	A
MODIFIER REP. 02: SUPPRIMER Ø12.8; Ø8.7 $^{+0.1}_{+0}$; R.2.1 $^{-0.1}_{-0}$ AJOUTER Ø9 $^{+0.4}_{+0}$; Ø13 $^{+0.018}_{+0}$ (H7), MODIFIER REP. 06: AJOUTER Ø10 $^{+0.2}_{+0}$; Ø13 $^{+0.029}_{+0.018}$ (p6) ; Ø8.7 $^{+0.1}_{+0}$; 6.5 ; 5.5 $^{-0}_{-0.1}$; R.0.5 $^{-0}_{-0.3}$; 1 A 10° ; R.2.1 $^{-0}_{-0.1}$ Ra1.6 ; SUR DETAIL A.	B
AJOUT REP.07 + PASSAGE EN CATIA V5 (SETA P. RSM)	C

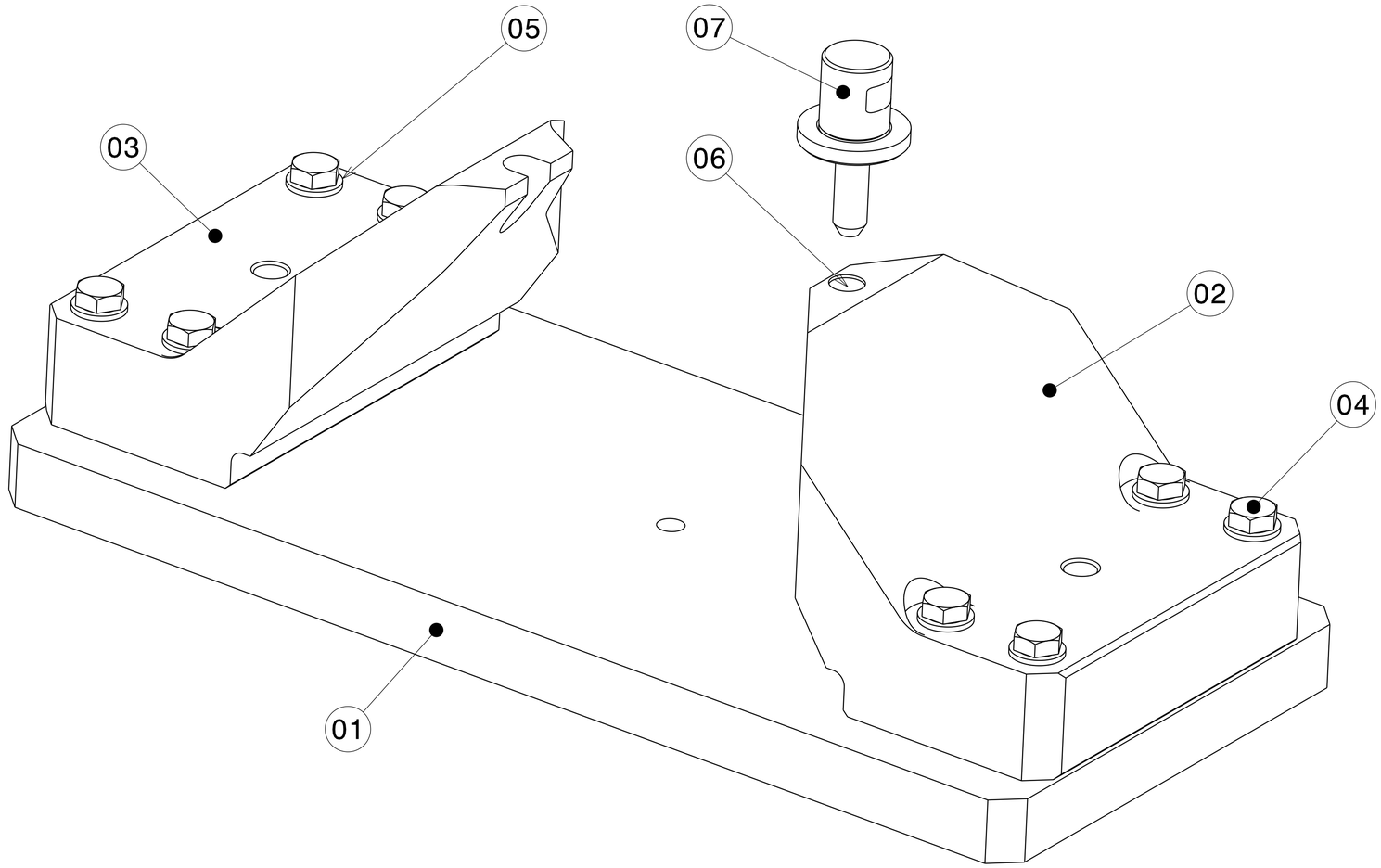

6 MASSE APPROXIMATIVE DE L'OUTILLAGE: 33.4 Kg.

5 PROTECTION: BRUNISSAGE + HUILE.

4 MARQUAGE: GRAVER HTR 2mm : N° DE LA PIECE.

3 MARQUAGE: GRAVER HTR 4mm : N° OUTILLAGE + INDICE.

2 PROCESS: SANS

1 FONCTION: SERTIR LES ECROUS DANS LA BRIDE AVANT.

PL	REP	QUANT	DESIGNATION	MATIERE	Observations
SP	51	1	ETIQUETTE	TM	881 5 099 808
.	50	1	COFFRET STANDARD	LHOTELLIER	LRO0038000
.	.	.	.	.	.
.	.	.	.	.	.
.	.	.	.	.	.
5	07	1	POINCON	35NCD16	R.1600-1800 MPa
.	06	1	CANON	35NCD16	R.1600-1800 MPa
.	05	8	RONDELLE M10U	STD	.
.	04	8	VIS HM10x65	STD	.
4	03	1	SUPPORT DE BROCHAGE	15CDV6	R.900-1050 MPa
4	02	1	SUPPORT DE SERTISSAGE	15CDV6	R.900-1050 MPa
3	01	1	LARGE PLAT MODIFIE	NLM	01140-08 x 600

Plan dessiné à l'aide du logiciel CATIA V5

DESSINE PAR: SEPS
LE: 16/08/1979

VERIFIE PAR: .

INTERPRETATION DES DESSINS SELON:
INTERPRETATION OF DRAWINGS AS PER: ST2100

MACHINE / ENGINE: ARRIEL

DESIGNATION PIECE / DESCRIPTION: SUPPORT AVANT

N° PIECE / PART NUMBER: 0 292 10 810 0

DESIGNATION OUTILLAGE
MONTAGE DE SERTISSAGE

TOOL NAME
.

CE DESSIN EST LA PROPRIETE DE LA SOCIETE TURBOMECA, IL NE PEUT ETRE COMMUNIQUE OU REPRODUIT SANS SON AUTORISATION
THIS DRAWING IS THE PROPERTY OF TM AND MAY NOT BE COPIED OR COMMUNICATED WITHOUT EXPRESS AUTHORIZATION

ECHELLE / SCALE: 1

Turbomeca Groupe SAFRAN

CODE FABRICANT F0228 / MANUFACTURER CODE :

FORMAT / SIZE: A1

800A553300

PLANCHE / SHEET: 1 / 5

		DATE:
		DATE:
		DATE:
		DATE:
		DATE:
		DATE:
C	S.LIBIER	DATE: 10/07/2006
B	SETA	DATE: 11/12/1981
A	SETA	DATE: 24/04/1980
/	SEPS	DATE: 16/08/1979

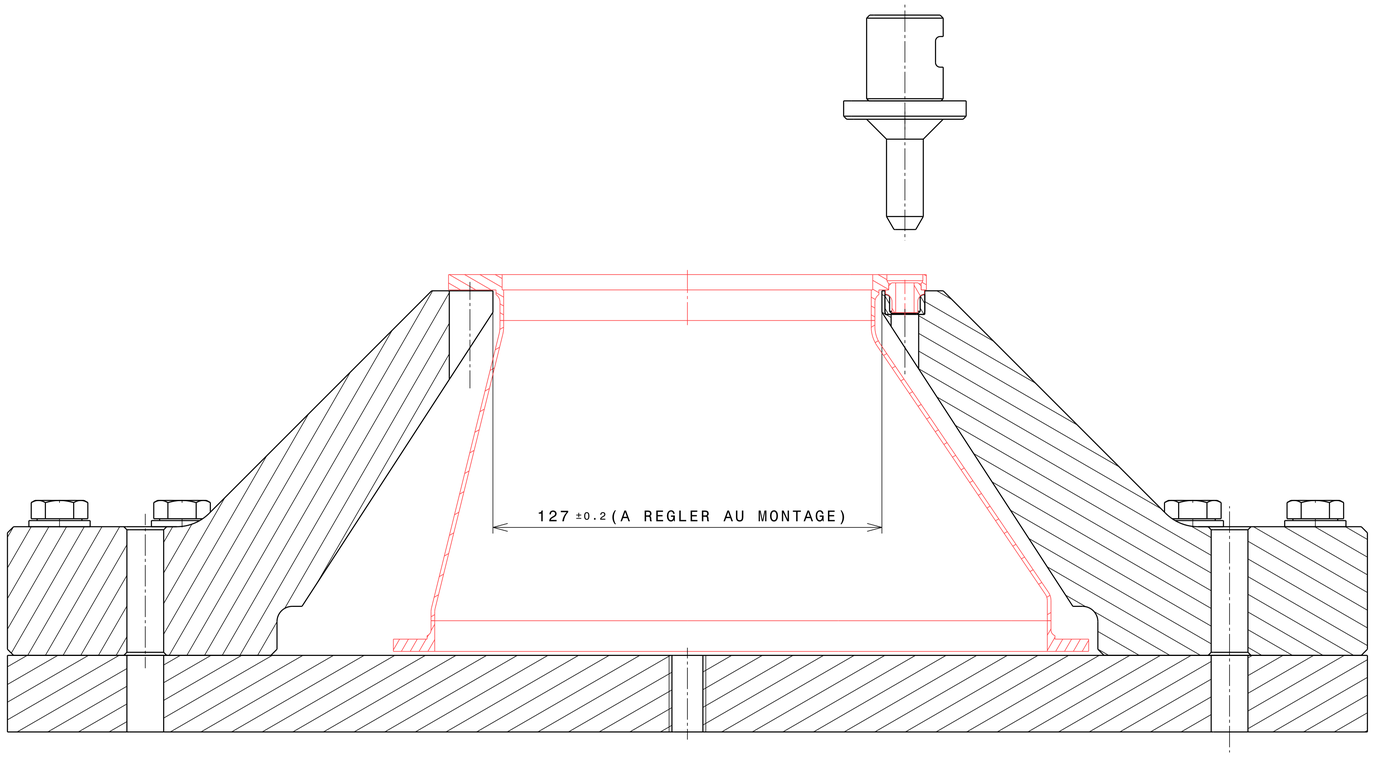

Plan dessiné à l'aide du logiciel CATIA V5

DESSINE PAR: SEPS LE: 16/08/1979	VERIFIE PAR: .	INTERPRETATION DES DESSINS SELON: INTERPRETATION OF DRAWINGS AS PER: ST2100
MACHINE / ENGINE: ARRIEL	DESIGNATION PIECE / DESCRIPTION: SUPPORT AVANT	N° PIECE / PART NUMBER: 0 292 10 810 0

DESIGNATION OUTILLAGE

MONTAGE DE SERTISSAGE

TOOL NAME

.

CE DESSIN EST LA PROPRIETE DE LA SOCIETE TURBOMECA, IL NE PEUT ETRE COMMUNIQUE OU REPRODUIT SANS SON AUTORISATION

THIS DRAWING IS THE PROPERTY OF TM AND MAY NOT BE COPIED OR COMMUNICATED WITHOUT EXPRESS AUTHORIZATION

ECHELLE SCALE 1	Turbomeca Groupe SAFRAN	CODE FABRICANT F0228 / MANUFACTURER CODE :	
	FORMAT SIZE A1	800 A5 533 00	PLANCHE SHEET 2

COUPE A-A

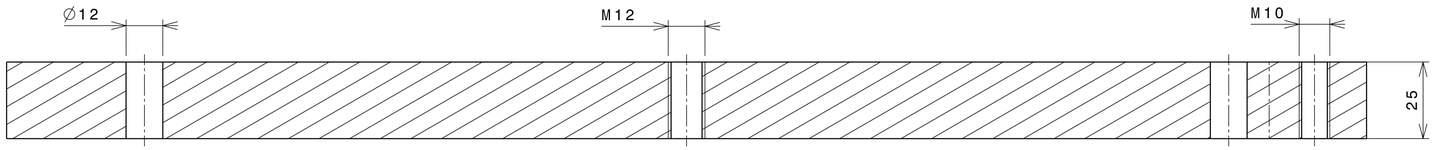

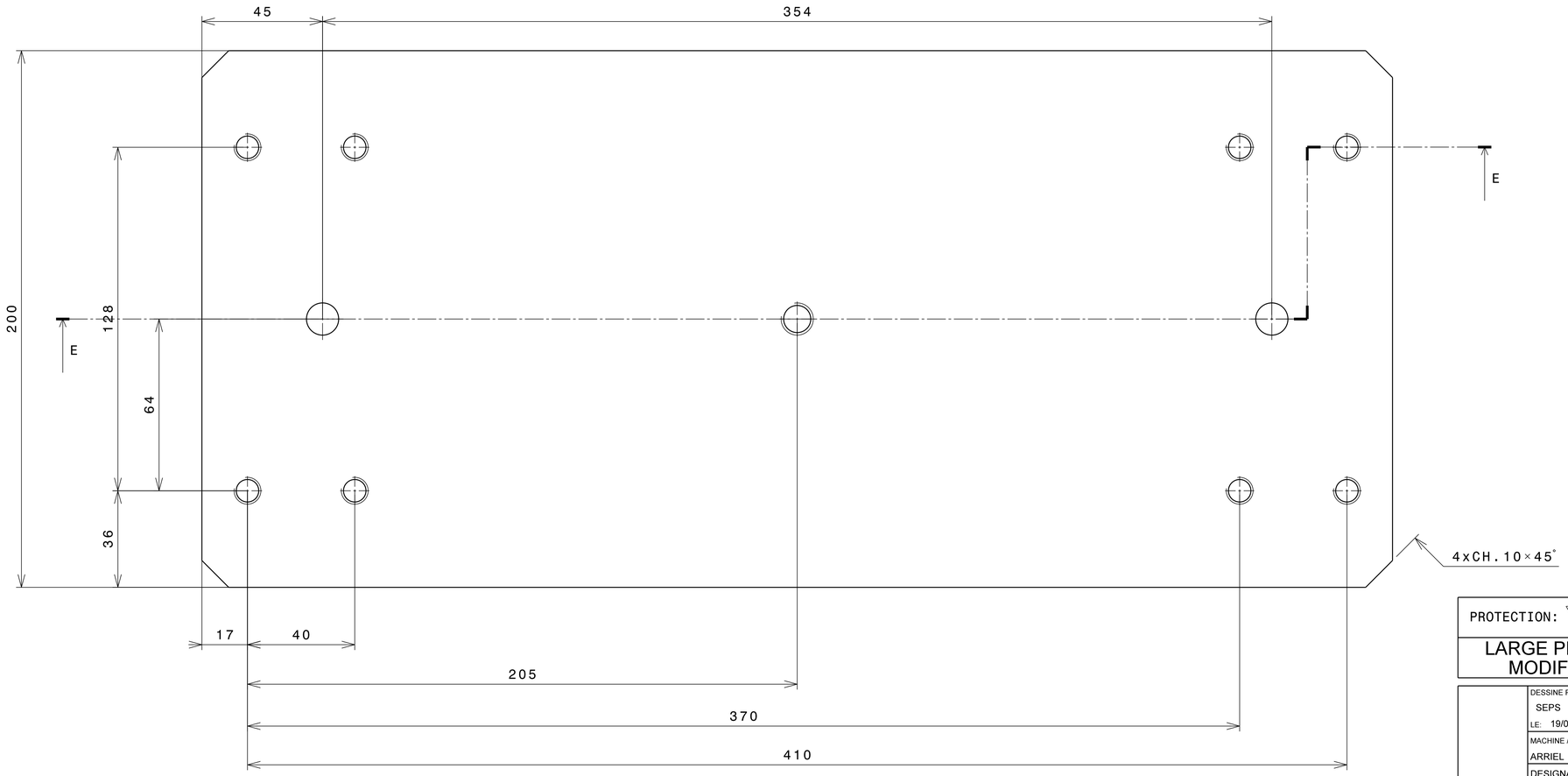

PROTECTION: 5		USINAGE 3.2	ECHELLE 1/1	SEPS 16/08/1979
LARGE PLAT MODIFIE	PRIS DANS NLM 01140-08 x 600	800 A5 533 01		INDICE A

Plan dessiné à l'aide du logiciel CATIA V5

DESSINE PAR: SEPS LE: 19/08/1979	VERIFIE PAR: .	INTERPRETATION DES DESSINS SELON: INTERPRETATION OF DRAWINGS AS PER: ST2100
MACHINE / ENGINE: ARRIEL	DESIGNATION PIECE / DESCRIPTION: SUPPORT AVANT	N° PIECE / PART NUMBER: 0 292 10 810 0

DESIGNATION OUTILLAGE

MONTAGE DE SERTISSAGE

TOOL NAME

.

CE DESSIN EST LA PROPRIETE DE LA SOCIETE TURBOMECA, IL NE PEUT ETRE COMMUNIQUE OU REPRODUIT SANS SON AUTORISATION

THIS DRAWING IS THE PROPERTY OF TM AND MAY NOT BE COPIED OR COMMUNICATED WITHOUT EXPRESS AUTHORIZATION

ECHELLE SCALE 1	Turbomeca Groupe SAFRAN	CODE FABRICANT F0228 / MANUFACTURER CODE :	
	FORMAT SIZE A1	800 A5 533 0	PLANCHE SHEET 3

COUPE C-C

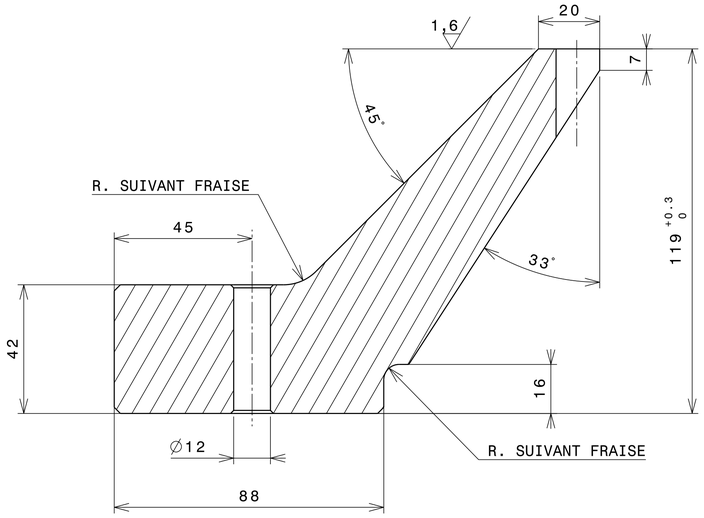

COUPE B-B

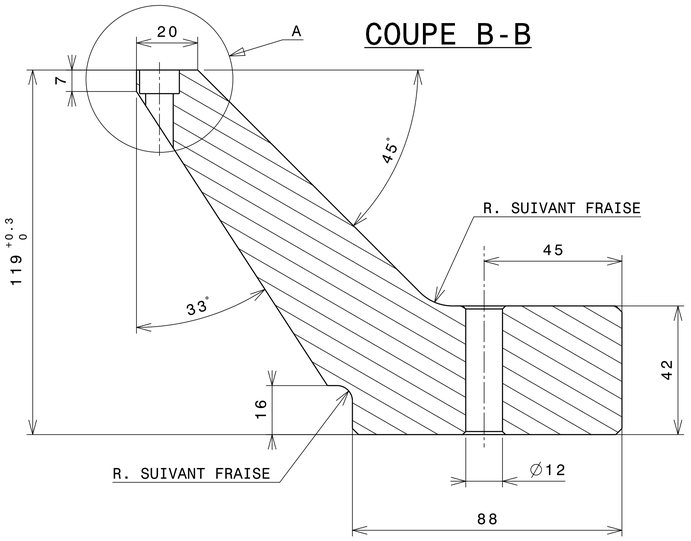

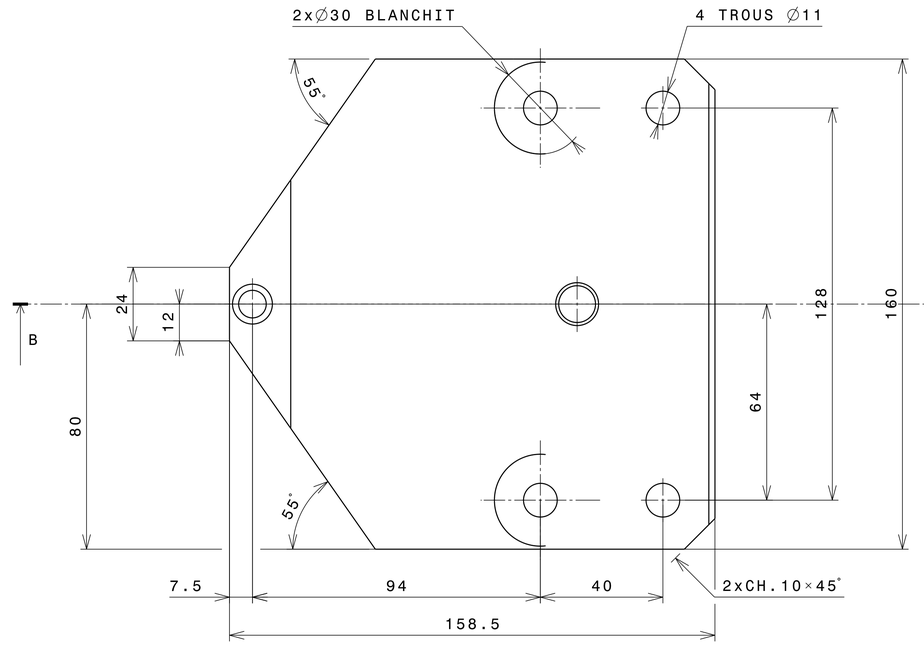

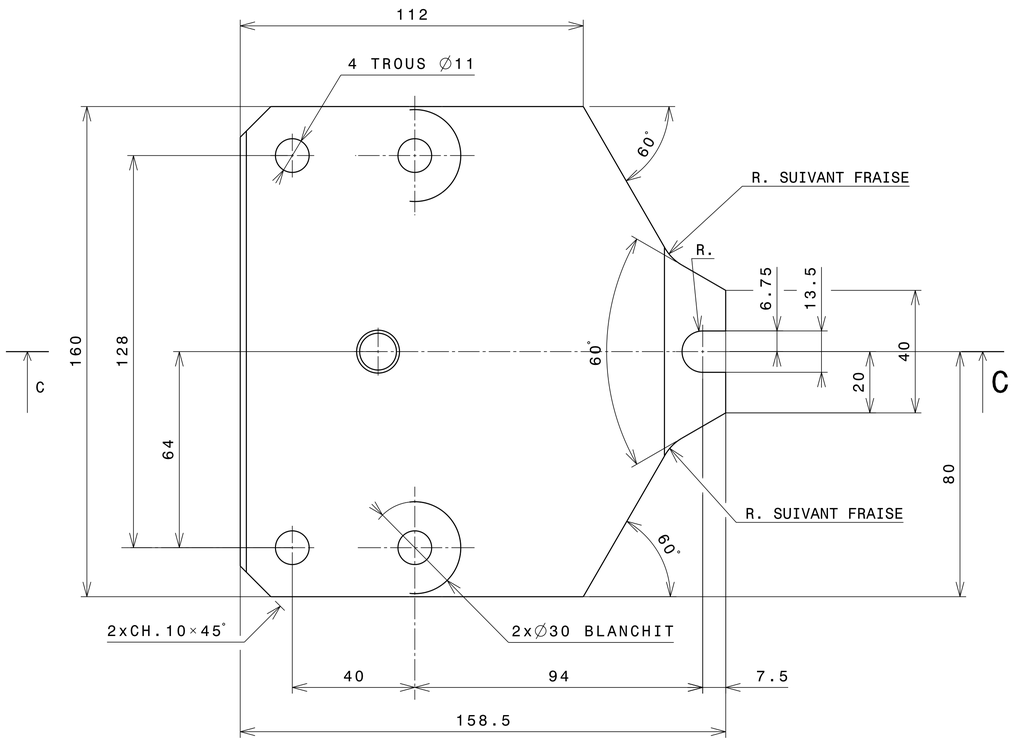

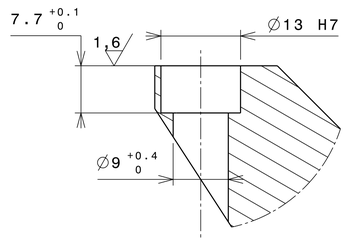

DETAIL A
ECH. : 2

PROTECTION: 5		USINAGE 3,2 (1,6)	ECHELLE 1/1	SEPS 16/08/1979
SUPPORT DE SERTISSAGE	15CDV6 R.900-1050 MPa	800 A5 533 02		INDICE B

PROTECTION: 5		USINAGE 3,2 (1,6)	ECHELLE 1/1 / SEPS 16/08/1979
SUPPORT DE BROCHAGE	15CDV6 R.900-1050 MPa	800 A5 533 03	INDICE /

Plan dessiné à l'aide du logiciel CATIA V5

DESSINE PAR: SEPS LE: 16/08/1979	VERIFIE PAR: .	INTERPRETATION DES DESSINS SELON: INTERPRETATION OF DRAWINGS AS PER: ST2100
MACHINE / ENGINE: ARRIEL	DESIGNATION PIECE / DESCRIPTION: SUPPORT AVANT	N° PIECE / PART NUMBER: 0 292 10 810 0
DESIGNATION OUTILLAGE: MONTAGE DE SERTISSAGE		
TOOL NAME: .		

CE DESSIN EST LA PROPRIETE DE LA SOCIETE TURBOMECA, IL NE PEUT ETRE COMMUNIQUE OU REPRODUIT SANS SON AUTORISATION

THIS DRAWING IS THE PROPERTY OF TM AND MAY NOT BE COPIED OR COMMUNICATED WITHOUT EXPRESS AUTHORIZATION

ECHELLE / SCALE: -

Turbomeca Groupe SAFRAN

CODE FABRICANT F0228 / MANUFACTURER CODE :

FORMAT / SIZE: A1

800 A5 533 00

PLANCHE / SHEET: 4

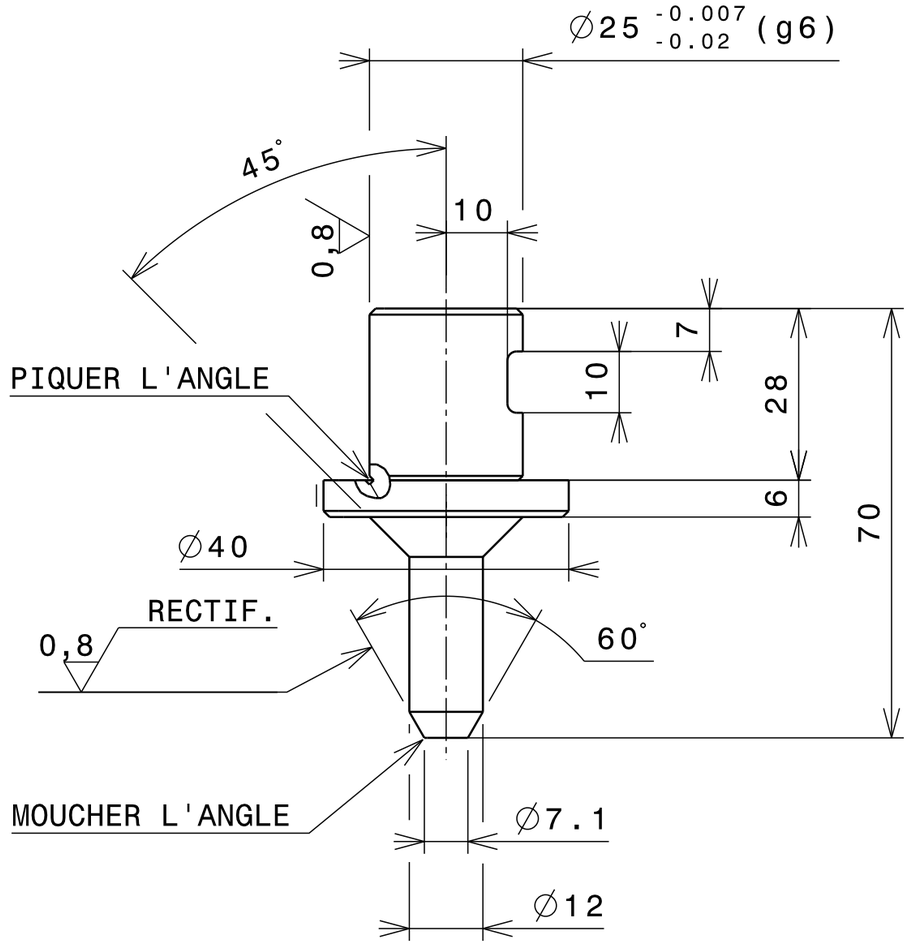

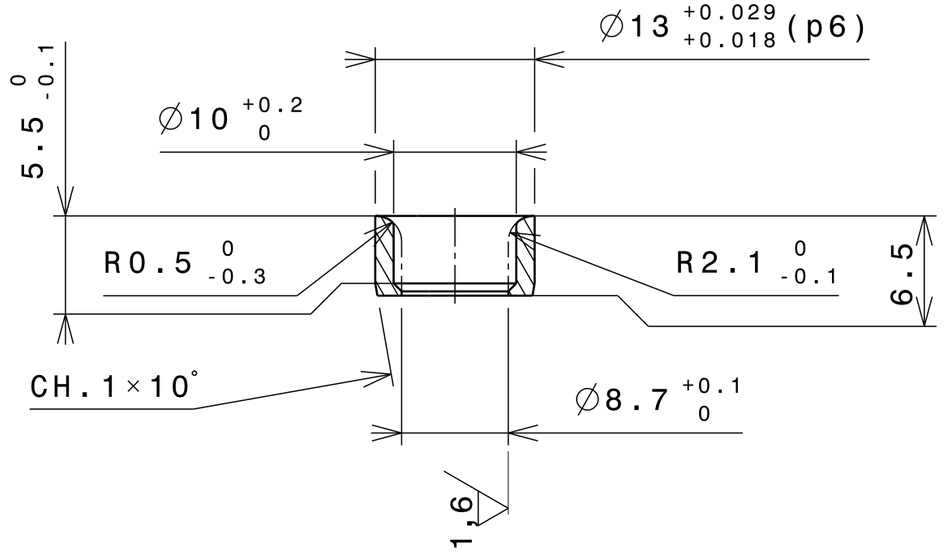

PROTECTION: 5		USINAGE 3.2 (1,6)	ECHELLE 1/1	SEPS 16/08/1979
CANON	35NCD16 R.1600-1800 MPa	800 A5 533 06		INDICE B

Plan dessiné à l'aide du logiciel CATIA V5	DESSINE PAR: SEPS LE: 16/08/1979	VERIFIE PAR: .	INTERPRETATION DES DESSINS SELON: INTERPRETATION OF DRAWINGS AS PER: ST2100
	MACHINE / ENGINE: ARRIEL	DESIGNATION PIECE / DESCRIPTION: SUPPORT AVANT	N° PIECE / PART NUMBER: 0 292 10 810 0
	DESIGNATION OUTILLAGE: MONTAGE DE SERTISSAGE		
	TOOL NAME: .		
	CE DESSIN EST LA PROPRIETE DE LA SOCIETE TURBOMECA, IL NE PEUT ETRE COMMUNIQUE OU REPRODUIT SANS SON AUTORISATION THIS DRAWING IS THE PROPERTY OF TM AND MAY NOT BE COPIED OR COMMUNICATED WITHOUT EXPRESS AUTHORIZATION		
	ECHELLE SCALE 1/1	Turbomeca Groupe SAFRAN	CODE FABRICANT F0228 / MANUFACTURER CODE :
	FORMAT SIZE A3	800 A5 533 00	PLANCHE SHEET 5

PROTECTION: 5		USINAGE 3.2 (0.8)	ECHELLE 1/1	SETA P. 10/07/2006
POINCON	35NCD16 R.1600-1800 MPa	800 A5 533 07		INDICE C